BLICK AUF DEN GLETSCHER EISFJORDZENTRUM GRÖNLAND

VIEW OF THE GLACIER ICEFJORD CENTRE GREENLAND

ILULISSAT/GL

▲ Lageplan, M 1: 2500
▲ Site plan, scale 1: 2500

Objekt Project
Ilulissat Icefjord Centre
Standort Location
Ilulissat/GL
Bauherr Client
Grönländische Regierung, Gemeinde Qaasuitsup & Realdania
Government of Greenland, Qaasuitsup Municipality & Realdania
Architekten Architects
Dorte Mandrup A/S, Kopenhagen/DK
Fertigstellung Completion
2021
Landschaftsarchitektur Landscape architecture
Kristine Jensen Landscape & Architecture, Kopenhagen/DK
Ausstellung Exhibition
JAC Studios
Fassadenbauer Façade construction
Kai Andersen A/S, Aalborg/DK
Schüco Systeme Schüco systems
FWS 50 S, ADS 75 HD.HI

Text Words **Robert Uhde**
Fotos Photos **Adam Mørk**

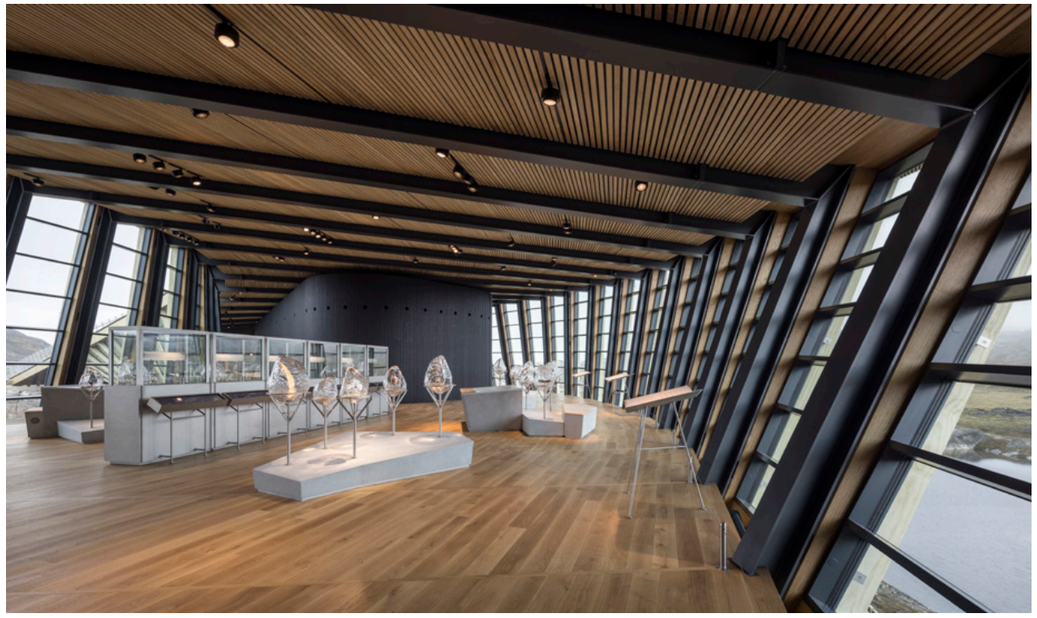

▲ Das Eisfjordgebiet birgt ein 4.000 Jahre altes kulturelles Erbe und ist für ein gegenwärtiges Verständnis des Klimawandels von wesentlicher Bedeutung.

▲ The Icefjord area carries 4000 years of cultural heritage and is essential for a contemporary understanding of climate change.

Die geschwungene Form wird durch geometrisch unterschiedliche Stahlrahmen erzeugt, die ein doppelt gekrümmtes Dach bilden.

The curved form is created by geometrically different steel frames, creating a double-curved roof.

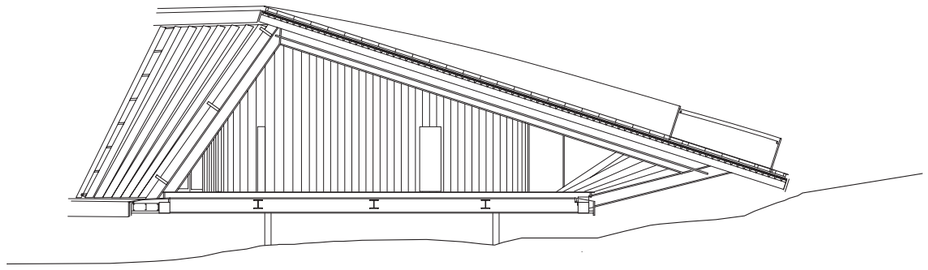

Schnitt, M 1:100
Section, scale 1:100

An der Westküste Grönlands ist direkt angrenzend an den gewaltigen Gletscher Sermeq Kujalleq ein neues Besucherzentrum eröffnet worden. Der Neubau der Kopenhagener Architektin Dorte Mandrup fügt sich mit seiner aerodynamischen Form und seiner dynamisch gekrümmten Panorama-Fassade ganz nahtlos ein in die spektakuläre Landschaft. Eine Besonderheit ist auch das steil abfallende, in Teilen begehbare Holzdach.

Leben im ewigen Eis: Mit ihren 5.000 Einwohnern ist die rund 250 Kilometer nördlich vom Polarkreis an der Westküste Grönlands gelegene Gemeinde Ilulissat die drittgrößte Stadt und gleichzeitig der größte Tourismusort des Landes. Seit mehr als 250 Jahren untersuchen Glaziologen von hier aus den gewaltigen, seit 2004 als Unesco-Weltnaturerbe gelisteten Gletscher Sermeq Kujalleq, der sich Tag für Tag um rund 40 Meter in Richtung Küste bewegt und dabei Dutzende Kubikkilometer Eis ins Meer entlässt.

Um Anwohnern, Touristen und Klimaforschern einen attraktiven Aussichtspunkt auf die atemberaubende Landschaft zu bieten und gleichzeitig die Geschichte des Eises, der Menschen vor Ort und der Evolution auf lokaler und globaler Ebene erzählen zu können, ist in Ilulissat zuletzt ein spektakuläres Besucherzentrum eröffnet worden. Für die Gestaltung des Projektes hatten die grönländische Regierung, die Gemeinde Qaasuitsup und der private dänische Verein Realdania 2016 einen internationalen Wettbewerb ausgeschrieben, den schließlich die Kopenhagener Architektin Dorte Mandrup für sich entscheiden konnte.

Mittlerweile ist der Neubau fertiggestellt. Entstanden ist ein flacher, aerodynamisch geformter Pavillon, der mit seiner bumerangartig geschwungenen Gestalt eindrucksvoll den Charakter der umgebenden Landschaft aufgreift. Ein zentrales Element des Entwurfes ist die dynamisch gekrümmte, an beiden Gebäudeflanken gegenläufig verlaufende und dabei unterschiedlich schräg aufsteigende Panoramafassade, die den Besuchern beim Durchwandern des langgestreckten Ausstellungsraumes die Möglichkeit bietet, mit der eigenen Bewegung auch die Bewegung des Eises nachzuvollziehen. Ergänzt wird die Gebäudeform durch das

On the west coast of Greenland, right by the majestic Ilulissat Glacier (Greenlandic: Sermeq Kujalleq), a new visitor centre has been opened. The newbuild designed by Copenhagen-based architect Dorte Mandrup blends seamlessly into the spectacular landscape thanks to its aerodynamic form and its dynamically curved panoramic façade. One particular feature is the steeply sloping timber roof, parts of which can be walked on.

Life in perpetual ice: With its 5000 inhabitants, the community of Ilulissat, located on the west coast of Greenland around 250 kilometres north of the Arctic Circle, is the country's third-largest town and most popular tourist destination. For more than 250 years, glaciologists have been researching the majestic Ilulissat Glacier here. This glacier was declared a Unesco World Heritage Site in 2004 and moves around 40 metres towards the coast every day, leaving behind it dozens of cubic kilometres of ice in the sea.

In order to offer residents, tourists and climate researchers an attractive view of the breathtaking landscape while also being able to tell the story of the ice, the people who live there and the evolution at a local and global level, a spectacular visitor centre has recently been unveiled in Ilulissat. The Government of Greenland, the Qaasuitsup Municipality and the private Danish association Realdania issued an international invitation to tender for the design of the project in 2016, which was ultimately won by Copenhagen-based architect Dorte Mandrup.

The newbuild has since been completed. The result is a flat, aerodynamic pavilion, which impressively mirrors the character of the surrounding landscape with its boomerang-shaped, curved design. A central element of the design is the dynamically curved panoramic façade, which slopes away in opposing directions on either side of the building and rises at different angles. This enables visitors to follow the movement of the ice as they walk through the elongated exhibition space. The shape of the building is complemented by the roof, which is also curved on both sides and tapers off at ground level at both

komplementär verlaufende, ebenfalls doppelt gekrümmte Dach, das an seinen beiden Enden auf Bodenniveau ausläuft und das mit seiner begehbaren Holzbeplankung gleichzeitig als Aussichtsplattform und als Startpunkt des direkt angeschlossenen Welterbe-Wanderweges fungiert.

Die Tragkonstruktion des Gebäudes setzt sich zusammen aus 52 individuell geformten und unterschiedlich stark geneigten, jeweils schwarz pulverbeschichteten Stahlstützen und Stahlträgern, die gemeinsam das aufliegende Holzdach tragen. Die darin integrierte, rund 550 Quadratmeter große Pfosten-Riegel-Fassade umfasst 52 unterschiedlich große, jeweils komplett in Dänemark vorgefertigte Aluminium-Glas-Elemente mit jeweils sieben übereinander liegenden Feldern aus Dreifach-Isolierglas. Die Abmessung der einzelnen Elemente variiert dabei je nach Lage zwischen 1,5 und 2,1 Metern Breite und 3,2 bis 6,2 Metern Höhe. Nach außen wird die Konstruktion mit vertikalen Lamellen aus Accoya-Holz, nach innen hin mit Eichensperrholz verkleidet. Im Zusammenspiel ist eine charakteristische Form entstanden, bei der sich Dach und Fassade zu einer dynamischen Form ergänzen; wie ein langgestrecktes, in sich geschwungenes Zelt, das den Besuchern Schutz in der arktischen Landschaft bietet.

ends. Its timber planking, which can be walked on, functions simultaneously as a viewing platform and as the starting point of the World Heritage Trail that is directly adjacent to it.

The load-bearing structure of the building consists of 52 individually formed steel supports and steel beams, each powder-coated black and bent to different angles, which together support the timber roof above. The approx. 550 square metre mullion/transom façade which is integrated into it comprises 52 aluminium/glass units of differing sizes, all fully prefabricated in Denmark and each with seven triple-glazed fields which are situated one above the other. The dimensions of the individual units vary between 1.5 and 2.1 metres in width and 3.2 and 6.2 metres in height depending on their location. The construction is clad on the outside with vertical louvres made from Accoya wood and on the inside with oak plywood. The cumulative effect of this is a distinctive form in which the roof and façade complement each other to create a dynamic shape; like an elongated, curved tent that offers visitors shelter in the Arctic landscape.

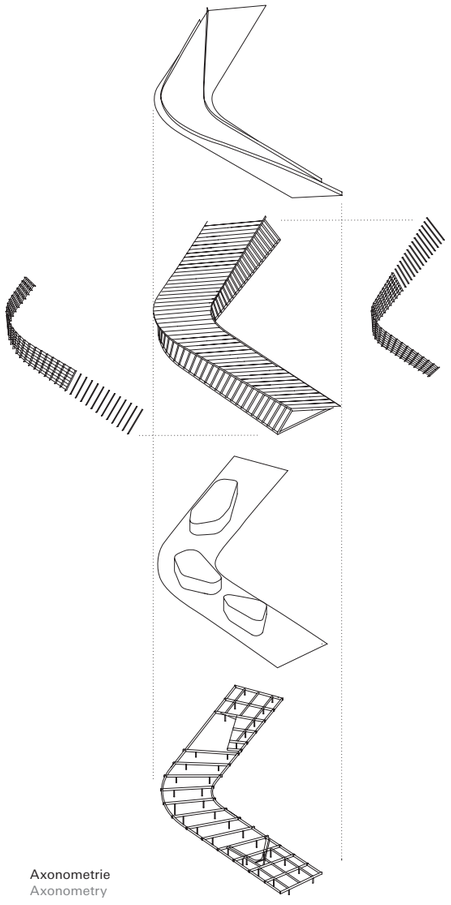

Axonometrie
Axonometry

◂ ▾ Die aerodynamische Form ist nun in der Landschaft sichtbar, wo sie so konzipiert ist, dass sie die Schneeansammlung minimiert und gleichzeitig die Aussicht auf den Fjord einrahmt.

◂ ▾ The aerodynamic form is now visible in the landscape, where it is designed to minimise snow build-up while framing the views towards th e fjord.